RISERVATO ALLA SEGRETERIA DELLA C.T.N. AUTO

CERTIFICATO DEFINITIVO

CARTA DI IDENTITA' FIVA

N° ☐☐☐☐☐

N° ☐☐☐☐☐

PERMESSO DI PARTECIPAZIONE

RILASCIATA IL ☐ N° ☐☐☐☐☐ RILASCIATO IL ☐

AUTOVEICOLO

civile ..... ❑
veicolo da ricognizione/fuori strada ❑
militare ..... ❑
autobus ..... ❑
commerciale ..... ❑
autovettura ..... ❑
autocarro ..... ❑
veicolo speciale ..... ❑

VIDIMAZIONE DEL COMMISSARIO TECNICO DI CLUB :

CLUB .....

NOME COMMISSARIO

.....

FIRMA .....

DATA .....

AUTOMOTOCLUB STORICO ITALIANO
COMMISSIONE TECNICA NAZIONALE AUTO
DOMANDA DI CERTIFICATO DI IDENTITA'

cognome ☐ nome ☐

indirizzo ☐ C.A.P. e città ☐

telefoni n. ☐ pref. ☐ provincia ☐

tessera ASI n. ☐ anno ☐ club di app. R.D'E.R.F.

DATI E DESCRIZIONE DELL'AUTOVEICOLO

NUMERO DI TARGA ☐ ANNO DI COSTRUZIONE ☐

MARCA ☐ MODELLO (2) ☐

TELAIO: marca e tipo (1) ☐ n. ☐

eventuale rettifica n. telaio ☐

MOTORE: marca e tipo (1) ☐ n. ☐

eventuale rettifica n. motore ☐

CARROZZERIA: marca ☐ aperta ..... ☐

tipo (3) ☐ chiusa ..... ☐

(1) indicare l'eventuale sigla di produzione *(2) Indicare la denominazione commerciale* *(3) Indicare se berlina, coupè, spider .....*

Ediz. 2011

CAMBI DI PROPRIETA'

Spazio riservato alla Segreteria Generale dell'A.S.I.

PROPRIETARIO — **Data di compilazione**

cognome — nome

indirizzo — C.A.P. e città

telefono n. — pref. — provincia

tessera ASI n — anno in corso — club di appartenenza

PROPRIETARIO — **Data di compilazione**

cognome — nome

indirizzo — C.A.P. e città

telefono n. — pref. — provincia

tessera ASI n — anno in corso — club di appartenenza

PROPRIETARIO — **Data di compilazione**

cognome — nome

indirizzo — C.A.P. e città

telefono n. — pref. — provincia

tessera ASI n — anno in corso — club di appartenenza

PROPRIETARIO — **Data di compilazione**

cognome — nome

indirizzo — C.A.P. e città

telefono n. — pref. — provincia

tessera ASI n — anno in corso — club di appartenenza

PROPRIETARIO — **Data di compilazione**

cognome — nome

indirizzo — C.A.P. e città

telefono n. — pref. — provincia

tessera ASI n — anno in corso — club di appartenenza

GRAFFARE QUI LA FOTOCOPIA DELLA PAGINA
DELLE CARATTERISTICHE TECNICHE
DELLA CARTA DI CIRCOLAZIONE O COMUNQUE
LA DOCUMENTAZIONE RICHIESTA

NOTE ESPLICATIVE PER LA COMPILAZIONE DELLA DOMANDA

La domanda dovrà essere compilata chiaramente in stampatello, rispondendo a tutti i quesiti, firmata e corredata dalla ricevuta del pagamento, in originale.
Il pagamento dovrà essere effettuato a favore dell'A.S.I. (Villa Rey - Strada Val San Martino Superiore, 27 - 10131 Torino) e nella causale di versamento dovranno essere indicati gli estremi del tesserato richiedente e del veicolo. ***La domanda dovrà essere completa di tutti i campioni richiesti (colori, tessuti, ecc.).*** Se si tratta di un veicolo immatricolato , è necessario allegare le fotocopie delle pagine dei dati tecnici (NO foglio di Via), dei dati riguardanti la proprietà e del foglio complementare o del C.D.P.. In caso contrario si richiede l'estratto cronologico generale (rilasciato dal P.R.A.). Qualora il veicolo sia privo di documenti di circolazione, occorre allegare la documentazione della Casa costruttrice. Per i veicoli restaurati o ricostruiti, si debbono allegare fotografie che li raffigurino nelle condizioni in cui sono stati ritrovati e/o disegni e/o altra documentazione ai fini della loro migliore identificazione. Nelle prime pagine della domanda è richiesta una eventuale documentazione fotografica antecedente il restauro e durante la sua esecuzione.
Le fotografie formato 10x14 a colori, dovranno essere nitide senza persone e possibilmente con sfondo neutro (rifilare le foto se troppo grandi e applicarle con almeno 3 punti metallici). **Per i veicoli aperti e per quelli dotati di "hard-top", o con tetto apribile, la domanda dovrà essere corredata di fotografie delle quattro viste** (per viste si intendono: lato destro, sinistro, fronte e coda) **con carrozzeria aperta e chiusa. La domanda, per essere valida, dovrà avere il visto e la relazione del commissario tecnico di club e dovrà essere firmata dal richiedente (la firma in calce al questionario, è da considerarsi un impegno che quanto dichiarato corrisponde a verità).**

GRAFFARE QUI LA RICEVUTA
IN ORIGINALE
DEL PAGAMENTO

DOCUMENTAZIONE FOTOGRAFICA

FOTO DEL VEICOLO PRIMA DEL RESTAURO
(graffare con punti metallici)

E' OBBLIGATORIO ALLEGARE PIU' FOTO DA SOVRAPPORRE E GRAFFARE CON PUNTI METALLICI

FOTO DEL VEICOLO DURANTE IL RESTAURO
(graffare con punti metallici)

E' INDISPENSABILE ALLEGARE PIU' FOTO DA SOVRAPPORRE E GRAFFARE CON PUNTI METALLICI

FOTO DEL VEICOLO NELLE CONDIZIONI ATTUALI

PER I VEICOLI APERTI E PER QUELLI DOTATI DI "HARD-TOP"
LE FOTO DOVRANNO ESSERE GRAFFATE UNA SOPRA L'ALTRA

FOTO 10 X 14

VISTA LATO DESTRO (graffare con punti metallici)

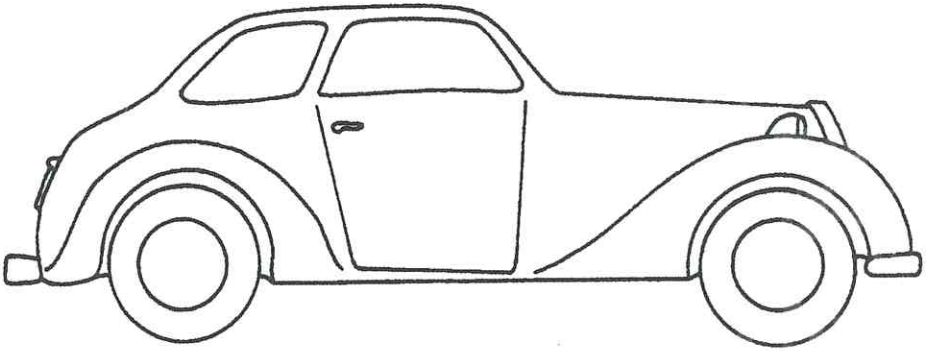

FOTO 10 X 14

VISTA LATO SINISTRO (graffare con punti metallici)

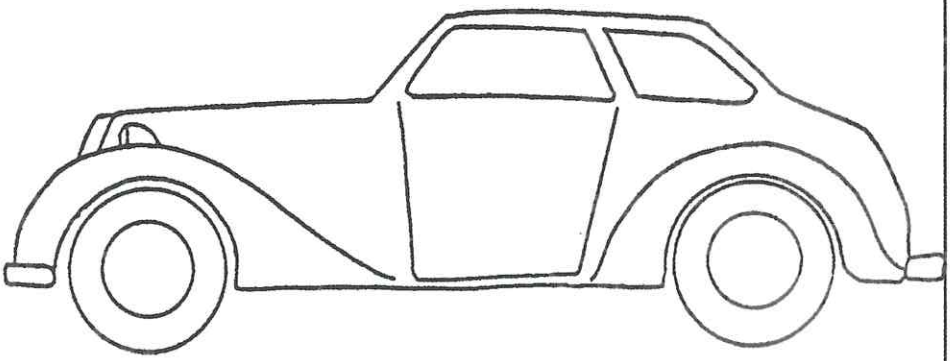

FOTO 10 X 14

VISTA FRONTALE (graffare con punti metallici)

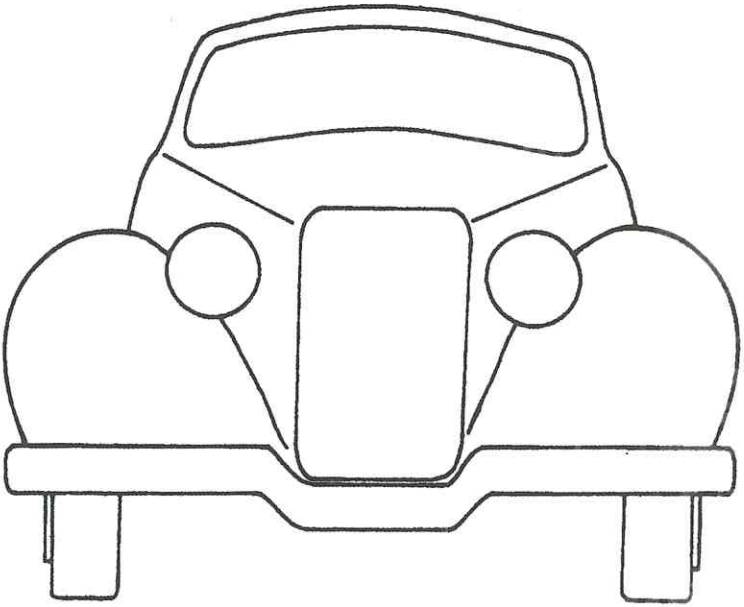

FOTO 10 X 14

VISTA POSTERIORE (graffare con punti metallici)

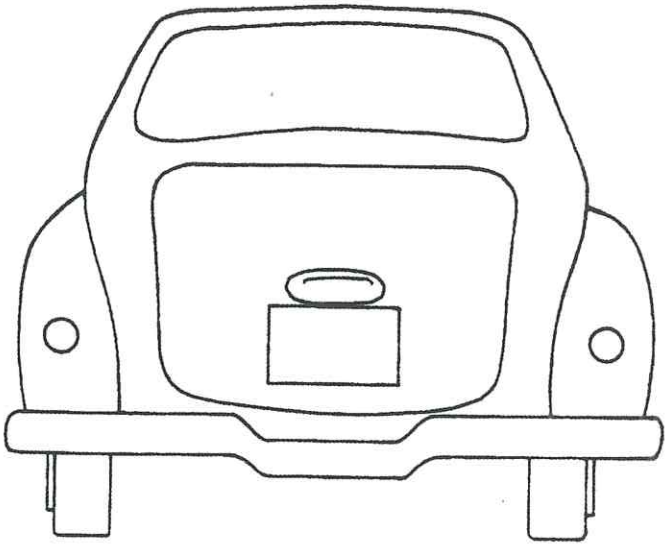

FOTO 10 X 14

MOTORE LATO DESTRO (la fotografia deve essere scattata dalla posizione che ne consenta il massimo della visibilità) (graffare con punti metallici)

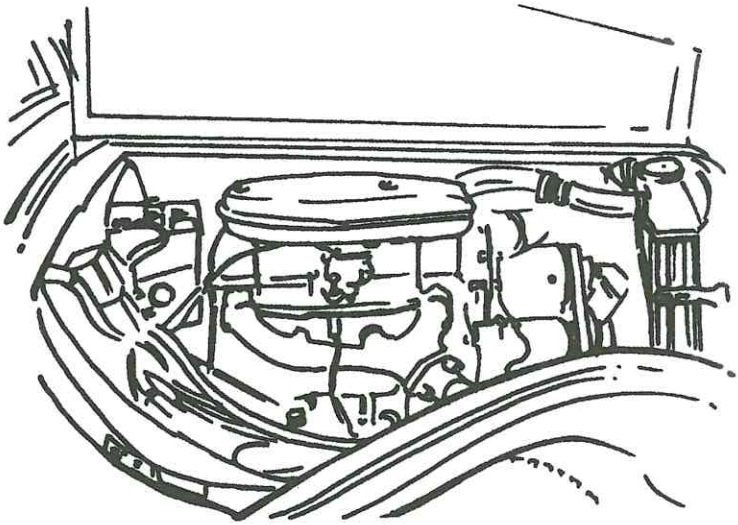

FOTO 10 X 14

MOTORE LATO SINISTRO (la fotografia deve essere scattata dalla posizione che ne consenta il massimo della visibilità) (graffare con punti metallici)

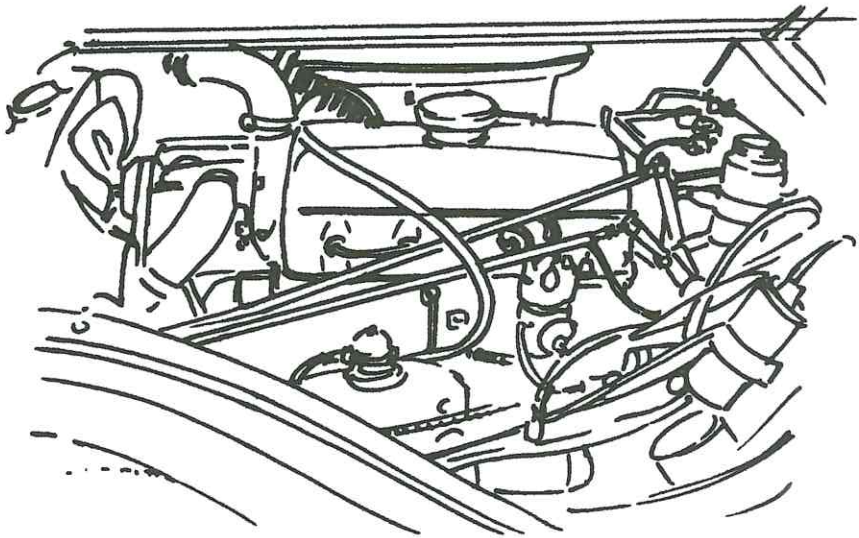

FOTO 10 X 14 **(INDISPENSABILE)**

VISTA SOTTOSTANTE (sotto scocca)
FOTOGRAFATA DALLA PARTE ANTERIORE

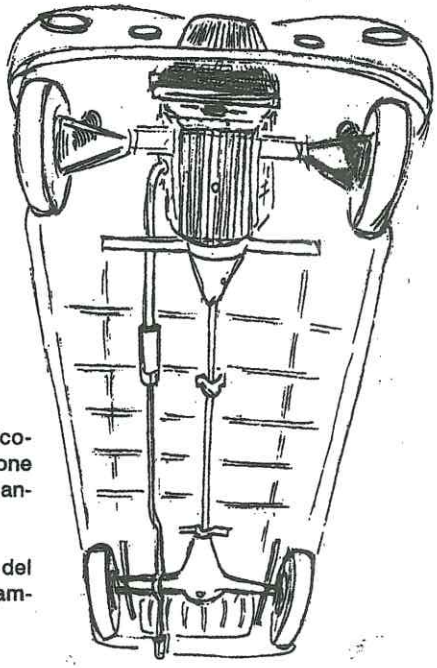

(La fotografia **deve essere scattata** con il veicolo, posto su di un ponte sollevatore, nella posizione che ne consenta il massimo della visibilità con angolo di ripresa fotografica non radente).
(Graffare con punti metallici)
(Per sotto scocca si intende la parte inferiore del veicolo dove sono visibili le sospensioni, il cambio, il differenziale, ecc. ecc.)

FOTO 10 X 14 **(INDISPENSABILE)**

VISTA SOTTOSTANTE (sotto scocca)
FOTOGRAFATA DALLA PARTE POSTERIORE

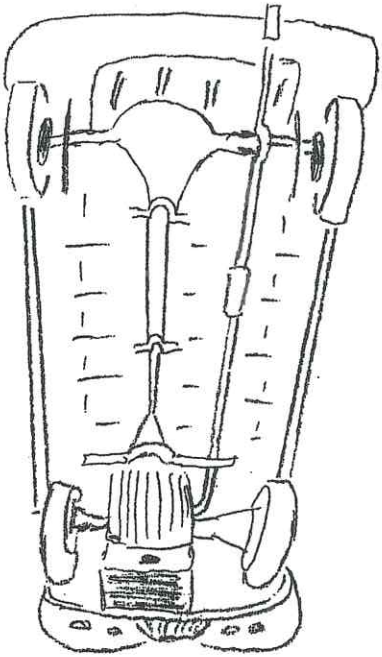

(La fotografia **deve essere scattata** con il veicolo, posto su di un ponte sollevatore, nella posizione che ne consenta il massimo della visibilità con angolo di ripresa fotografica non radente).
(Graffare con punti metallici)
(Per sotto scocca si intende la parte inferiore del veicolo dove sono visibili le sospensioni, il cambio, il differenziale, ecc. ecc.)

FOTO 10 X 14 (ANTERIORE E POSTERIORE SE DI DIVERSA MISURA)

UNA RUOTA COMPLETA (si deve leggere chiaramente anche la misura del pneumatico) (graffare con punti metallici)
ATTENZIONE: (per rendere visibile la misura basta evidenziarla col gesso)

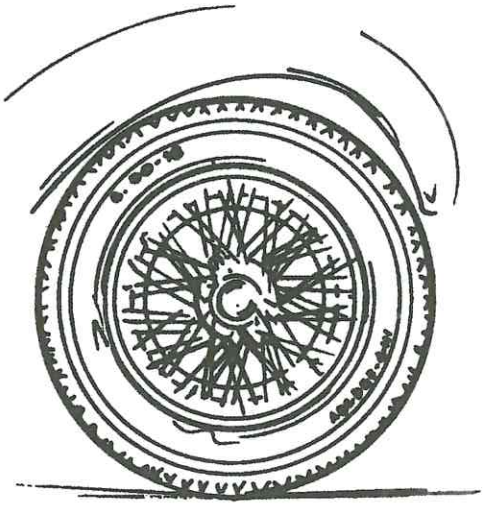

FOTO 10 X 14

BAULE

FOTO 10 X 14

SELLERIA ANTERIORE (la fotografia deve essere scattata dalla posizione che ne consenta il massimo della visibilità) (graffare con punti metallici)
Per selleria si intende: i sedili, il rivestimento del tunnel, del pavimento e delle porte.

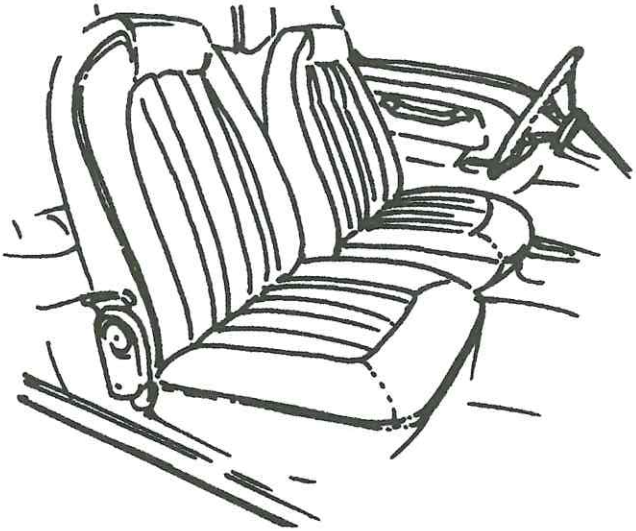

FOTO 10 X 14

SELLERIA POSTERIORE E/O RETRO SEDILI ANTERIORI E/O COMUNQUE TUTTO CIO' CHE VI E' DIETRO I SEDILI ANT. (la fotografia deve essere scattata dalla posizione che ne consenta il massimo della visibilità) (graffare con punti metallici)
Per selleria si intende: i sedili, il rivestimento del cielo, del pavimento e delle porte.

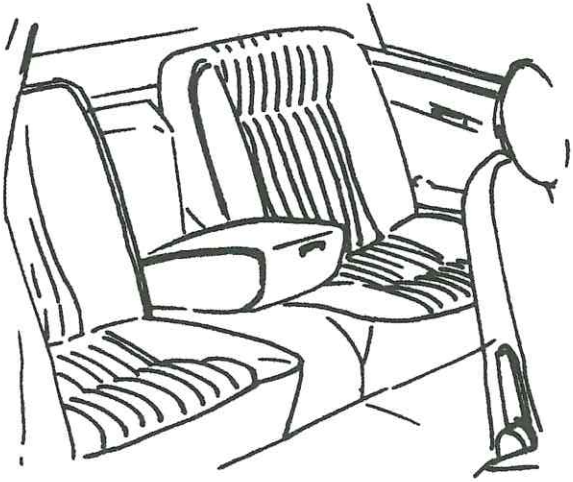

FOTO 10 X 14

PLANCIA PORTASTRUMENTI (la fotografia deve essere scattata dalla posizione che ne consenta il massimo della visibilità) (graffare con punti metallici)

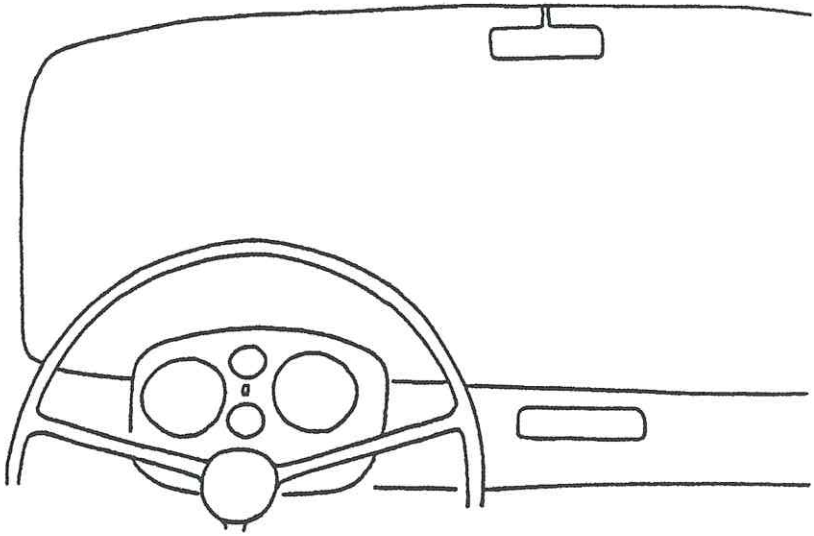

FOTO 10 X 14

PUNZONATURA DEL NUMERO DI TELAIO (foto ravvicinata e leggibile) (graffare con punti
metallici)

FOTO 10 X 14

PUNZONATURA DEL NUMERO DI MOTORE (foto ravvicinata e leggibile) (graffare con punti metallici)

FOTO 10 X 14

TARGHETTA/E DI IDENTIFICAZIONE DEI NUMERI DEL TELAIO E DEL MOTORE (foto ravvicinata e leggibile) (eventualmente sovrapporre e graffare con punti metallici)

N° 3 FOTOGRAFIE 10x14 DEL VEICOLO DI 3/4 ANTERIORE LATO GUIDA PER:
CERTIFICATO E ALTRI MODULI

ATTENZIONE: NON INCOLLARE LE FOTOGRAFIE

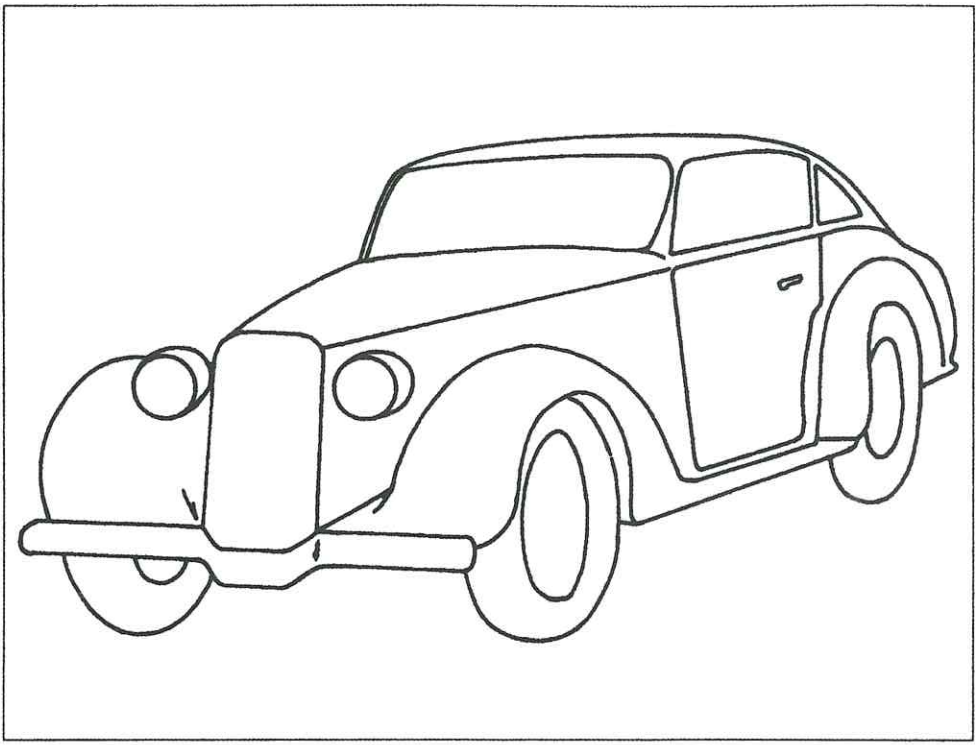

ATTENZIONE

Avete compilato in modo completo e corretto tutta questa domanda?
Avete allegato tutta la documentazione richiesta (vedere note esplicative per una corretta compilazione della domanda stessa, sulla terza pagina)
Avete allegato fotografie, dati precisi, campioni di colore e materiali selleria?
Avete graffato la ricevuta, in originale, del vaglia nella posizione indicata, aggiunto la data e firmato in modo leggibile?

Le domande incomplete, compilate in modo superficiale o inesatto, con fotografie di cattiva qualità, non potranno essere prese in esame.

MOTORE

primo equipaggiamento ..... SI ☐ NO ☐

n. cilindri _____

alesaggio/diametro mm. _____

corsa mm. _____

cilindrata totale cm3 _____

potenza CV/KV _____

n° giri corrispondente _____

ACCENSIONE

doppia ..... SI ☐ NO ☐

TIPO: spinterogeno ..... ☐

magnete ..... ☐

elettronica ..... SI ☐ NO ☐

altro sistema (specificare) _____

ALIMENTAZIONE

POMPA: meccanica ..... ☐

elettrica ..... ☐

alimentatore ..... ☐

pulsometro ..... ☐

CARBURATORE:

n. installati _____

n. dei corpi _____

marca _____

sigla _____

impianto iniezione: ..... SI ☐ NO ☐

marca _____

sovralimentazione: ..... SI ☐ NO ☐

tipo _____

LUBRIFICAZIONE

radiatore olio ..... SI ☐ NO ☐

filtro a cartuccia ..... SI ☐ NO ☐

RAFFREDDAMENTO

tipi radiatore: serpentina ..... ☐

nido d'ape ..... ☐

tubi verticali alettati ..... ☐

altro sistema (specificare) _____

ventilatore ..... SI ☐ NO ☐

elettroventola ..... SI ☐ NO ☐

elettroventola aggiunta ..... SI ☐ NO ☐

pompa acqua ..... SI ☐ NO ☐

CAMBIO

n. marce esclusa la retromarcia _____

ruota libera ..... SI ☐ NO ☐

riduttore ..... SI ☐ NO ☐

moltiplicatore ..... SI ☐ NO ☐

overdrive ..... SI ☐ NO ☐

altro sistema (specificare) _____

TRASMISSIONE

TRAZIONE: anteriore ..... ☐
posteriore ..... ☐
integrale ..... ☐

differenziale ..... SI ☐ NO ☐
autobloccante ..... SI ☐ NO ☐

riduzione/i finale (rapporto/i al ponte) _____

numero differenziali _____

bloccaggio differenziale/i ..... SI ☐ NO ☐

TELAIO

STRUTTURA: a travi longitudinali ..... ☐
a trave centrale ..... ☐
a traliccio ..... ☐
a pianale ..... ☐
monoscocca ..... ☐
tubolare ..... ☐
altro (specificare) _____
_____

MATERIALE: acciaio ..... ☐
legno ..... ☐
lega leggera ..... ☐
altro (specificare) _____

DIMENSIONI: passo mm. _____
carreggiata ant. mm. _____
carreggiata post. mm. _____

FRENI

COMANDO: idraulico ..... ☐
meccanico ..... ☐
pneumatico ..... ☐

servocomando ..... SI ☐ NO ☐
doppio circuito ..... SI ☐ NO ☐

FRENI RUOTE ANTERIORI SI ☐ NO ☐

TIPO: a tamburo ..... ☐ a disco ..... ☐

FRENI RUOTE POSTERIORI

TIPO: a tamburo ..... ☐ a disco ..... ☐

FRENO A MANO

sulle ruote posteriori ..... ☐ sulla tramissione ..... ☐

altro sistema (specificare) _____

SOSPENSIONI

ANTERIORI

TIPO: a ruote indipendenti ..... ☐
ad assale rigido ..... ☐
a ponte rigido ..... ☐

barra stabilizzatrice ..... SI ☐ NO ☐

ammortizzatori ..... SI ☐ NO ☐
telescopici ..... ☐
a leva ..... ☐
a frizione ..... ☐
idraulici ..... ☐
altro (specificare) _____

POSTERIORI

TIPO: ad assale rigido ..... ☐
a ponte rigido ..... ☐
a ruote indipendenti ..... ☐
De Dion ..... ☐

barra stabilizzatrice ..... SI ☐ NO ☐

ammortizzatori ..... SI ☐ NO ☐
telescopici ..... ☐
a leva ..... ☐
a frizione ..... ☐
idraulici ..... ☐
altro (specificare) _____

RUOTE

MATERIALE: legno ..... ☐
acciaio ..... ☐
lega leggera ..... ☐

TIPO CERCHI: a tallone ..... ☐
straight-side ..... ☐
a semicanale ..... ☐
a canale ..... ☐
scomponibile ..... ☐

MISURE CERCHI INSTALLATI SULLA VETTURA
ant. _____
post. _____

MISURE PNEUMATICI INSTALLATI SULLA VETTURA
ant. _____
post. _____

cingolato ..... ☐ semi-cingolato ..... ☐ numero ruote di scorta _____

IMPIANTO ELETTRICO E SERVIZI

BATTERIA ..... SI ☐ NO ☐ tensione volt _____

GENERATORE: dinamo ..... ☐
dinamo-magnete ..... ☐
alternatore ..... ☐

AVVIAMENTO MOTORE: a manovella ..... ☐
elettrico ..... ☐
altro sistema (specificare) _____

STRUMENTAZIONE

marca o marche _____

tachimetro	☐	conta km	☐	conta km parz.	☐
orologio	☐	contagiri	☐	amperometro	☐
termometro acqua	☐	pressione olio	☐	indicatore carburante	☐
termometro olio	☐	pressione carburante	☐	voltmetro	☐

altri (specificare) _____

CARROZZERIA

hard-top ..... SI ☐ NO ☐ capote ..... SI ☐ NO ☐
copricapote ..... SI ☐ NO ☐

MATERIALE ESTERNO

corpo vettura: _____
porte: _____
parafanghi: _____
cofano: _____
baule: _____
padiglione: _____
hard-top: _____
capote: _____
copricapote: _____

MATERIALE RIVESTIMENTO INTERNO

sedili anteriori: _____
sedili posteriori: _____
pannelli anteriori: _____
pannelli posteriori: _____
pavimento anteriore: _____
pavimento posteriore: _____
padiglione: _____
plancia portastrumenti: _____

FINITURA PARTI METALLICHE NON VERNICIATE

esterno:		interno:	
ottone	☐	ottone	☐
metallo nichelato	☐	metallo nichelato	☐
metallo cromato	☐	metallo cromato	☐
alluminio	☐	alluminio	☐

CAMPIONI COLORI: ATTENZIONE DEVONO ESSERE IDENTICI AI COLORI DEL VEICOLO

CORPO VETTURA

campione colore
in parole e **codice**

PARAFANGI (soltanto se diversi da corpo vettura)

campione colore
in parole e **codice**

RUOTE

campione colore
in parole e **codice**

FILETTATURA (se c'è)

campione colore
in parole e **codice**

CAMPIONI MATERIALI: ATTENZIONE DEVONO ESSERE IDENTICI AI MATERIALI PRESENTI SUL VEICOLO

SEDILI ANTERIORI

campione materiale
colore in parola e **codice**

SEDILI POSTERIORI

campione colore
in parola e **codice**

PAVIMENTO ANTERIORE

campione colore
in parola e **codice**

PAVIMENTO POSTERIORE

campione colore
in parola e **codice**

PADIGLIONE INTERNO

campione colore
in parola e **codice**

CAPOTE

campione colore
in parola e **codice**

INDICARE: MODIFICHE E/O PARTI RICOSTRUITE E/O REPLICATE E/O ACCESSORI D'EPOCA PRESENTI SUL VEICOLO

DESCRIZIONE DELLA EVENTUALE CARROZZERIA RIPRODOTTA E RELATIVI RIFERIMENTI STORICI

.....

.....

.....

.....

.....

.....

.....

.....

.....

.....

.....

.....

.....

.....

.....

.....

.....

.....

Dichiaro che "Dati, descrizione e fotografie dell'autoveicolo" sono attuali e veritieri.
Dichiaro di conoscere ed accettare il "Regolamento Generale delle Commissioni Teniche dell'ASI" e che il "Certificato d'Identità" e la Targa ASI col numero identificativo, di proprietà dell'ASI, hanno scopo identificativo per i soli usi previsti dal detto Regolamento Generale, ogni altro escluso.

Luogo e data — Firma leggibile

Dichiaro di conoscere ed accettare il "Regolamento Generale delle Commissioni Teniche dell'ASI" e che il "Certificato d'Identità" e la Targa ASI col numero identificativo, di proprietà dell'ASI, hanno scopo identificativo per i soli usi previsti dal detto Regolamento Generale, ogni altro escluso.

Luogo e data — Firma leggibile

RELAZIONE DEL C.T. DI CLUB

.....

.....

.....

.....

.....

.....

.....

.....

.....

.....

.....

.....

.....

.....

.....

.....

.....

.....

.....

.....

.....

NOME _____

COGNOME _____

TEL. _____

DATA _____ FIRMA _____

La domanda è valida solo se corredata dalla relazione del C.T. di Club.

LUOGO DELLA VERIFICA _____

LA VALUTAZIONE E' RIFERITA ALLE CARATTERISTICHE PRESENTI ALLA DATA DEL _____

OSSERVAZIONI:

OSSERVAZIONI:

OSSERVAZIONI:

OSSERVAZIONI

e

SPAZIO PER FOTOGRAFIE DOPO EFFETTUAZIONE DELLE VARIAZIONI RICHIESTE

PROPOSTA DI CLASSIFICAZIONE

Noi sottoscritti dichiariamo di aver visionato il veicolo sopradescritto e che lo stesso, a vista, corrisponde alla descrizione data dal richiedente. Pertanto lo stesso viene classificato secondo il Codice Tecnico FIVA, sez. 3, come segue:

TIPO [ ] GRUPPO [ ]

LA VALUTAZIONE È RIFERITA ALLA DATA DEL _____

FIRME DEI COMMISSARI :	NOME E COGNOME in stampatello (obbligatorio)
_____	_____
_____	_____
_____	_____
_____	_____
_____	_____

SI CONFERMA LA CLASSIFICAZIONE

TIPO [ ] GRUPPO [ ]

Data _____ Firma _ _ _ _ _ _ _ _ _ _

RUOTE D'EPOCA
RIVIERA DEI FIORI
Via Molinetto (compl. Fiori di Pesco)
17038 VILLANOVA D'ALBENGA (SV)